FICHE ARTICLE / *Product data sheet* (F0228) 8819684000

Version B SUPPORT DE MONTAGE

Version GEODE de l'Article / *Geode Part Version :*	B Engineering
Type d'article / *Item type :*	Outillage de production - conception TM
Unité / *Unit :*	pièce
Article de configuration / *Configuration article :*	Non
Sujet à péremption / *Subject to cure date :*	Non
Type de composition / *Assembly type :*	Composant
Classification / *Classification :*	Catégorie 3 groupe 2
Masse (kg) / *weight (kg) :*	2.0
Durée limite de stockage (jours) / *Storage limit (days) :*	-1

DOCUMENTS DE REFERENCE / *Reference documents*

ARTICLE DEFINI SELON LE DOCUMENT ST_02100 : Normes, d'application obligatoire pour l' interprétation des dessins TURBOMECA

CE DOCUMENT EST LA PROPRIETE EXCLUSIVE DE LA SOCIETE TURBOMECA, IL NE PEUT ETRE UTILISE SANS SON AUTORISATION.
THIS DOCUMENT IS THE SOLE PROPERTY OF TURBOMECA AND MAY NOT BE USED WITHOUT ITS EXPRESS AUTHORIZATION.

MODIFICATIONS	INDICE
SUPPRIME REP.204 - MODIFIE REP.101, 106, 201 - AJOUTE REP.202, 206, 207 - MODIFIE NB DE PLANCHES 3--->4	A
MODIFIE REP.202 - OUTILLAGE REDESSINE CATIA	B

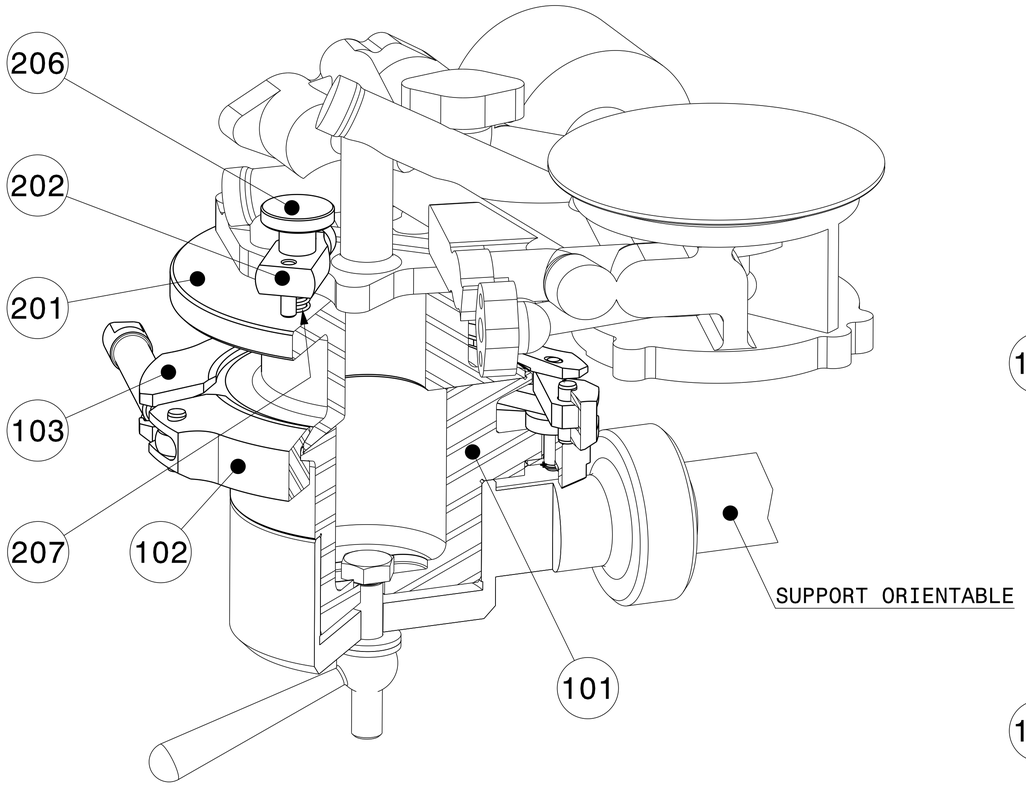

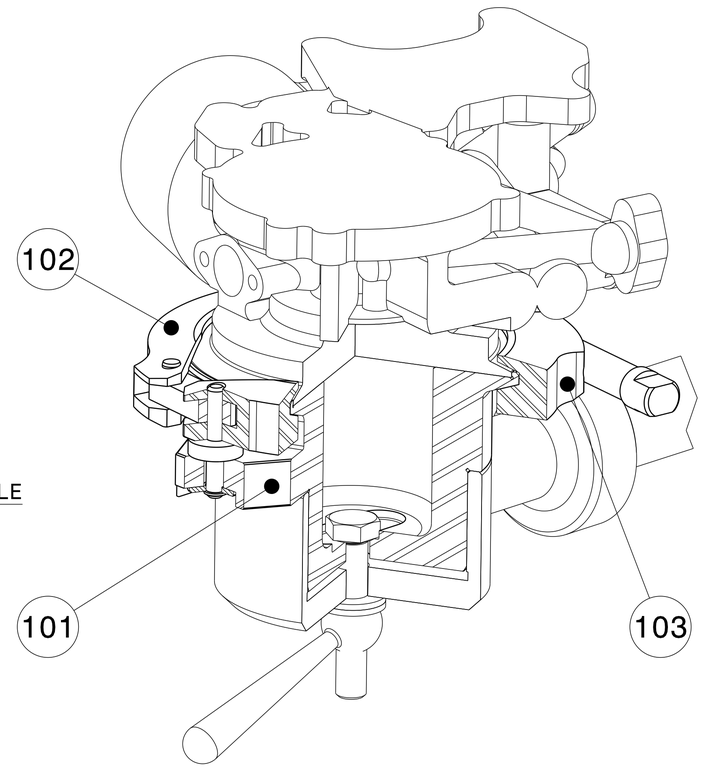

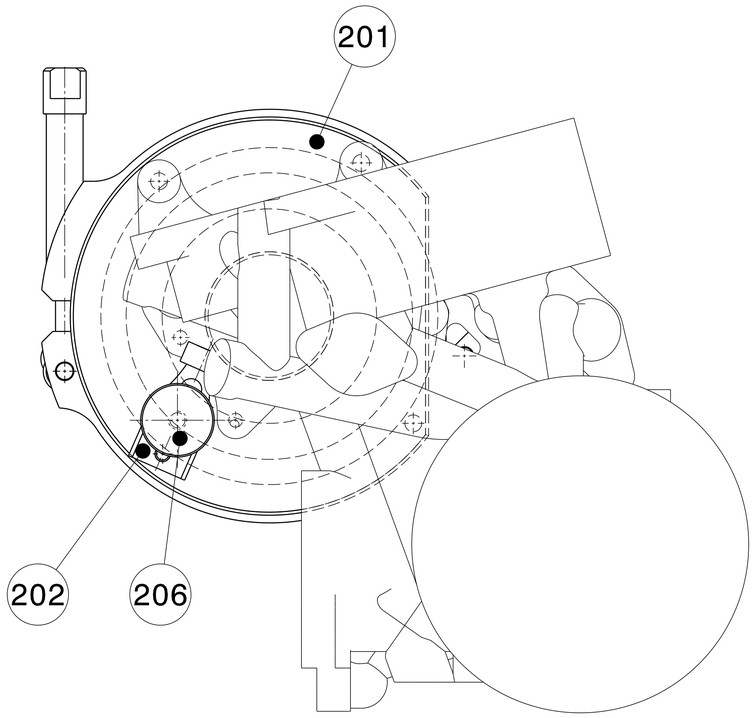

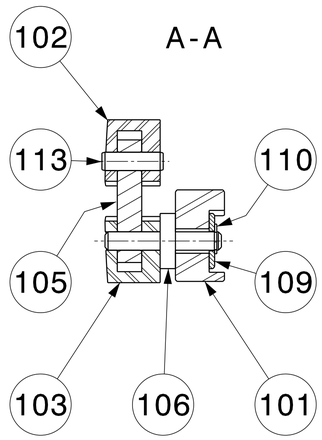

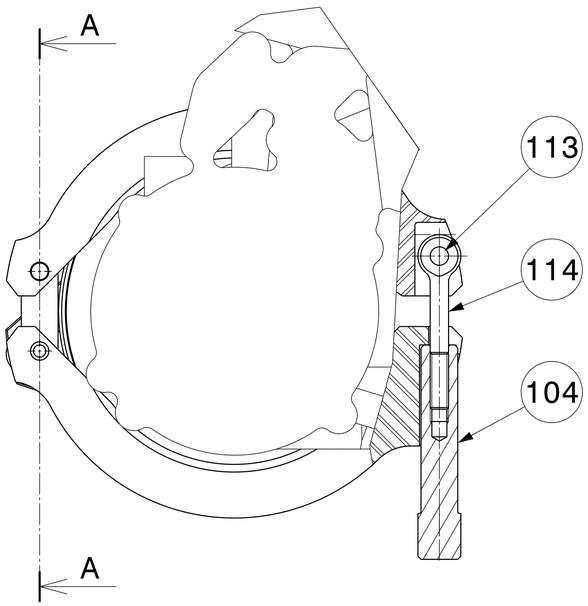

PL	REP	QUANT	DESIGNATION	MATIERE	Observations
.	.	.	.	.	.
.	.	.	.	.	.
.	.	.	.	.	.
.	.	.	.	.	.
.	207	1	RESSORT LG:14	NLM	07650-06
.	206	1	VIS STRIEE	NLM	06090-06x25
.	205	.	.	.	.
~~.~~	~~204~~	~~3~~	~~VIS H M5-18~~	~~STD~~	~~.~~
.	203	.	.	.	.
.	202	1	BRIDE	VOIR DETAIL	.
.	201	1	SUPPORT	2017A	OXYD.ANOD.NOIRE
.	200	.	ADAPTATION SUR APPUI	.	.
.	.	.	.	.	.
.	.	.	.	.	.
.	.	.	.	.	.
.	.	.	.	.	.
.	114	1	VIS D'ARTICULATION M6	NLM	07180-0650
.	113	2	GOUPILLE CYLINDRIQUE Ø6	NLM	03320-06x20
.	112	.	.	.	.
.	111	.	.	.	.
.	110	1	ANNEAU ELASTIQUE 6x0,7	STD	.
.	109	1	RONDELLE L 6	STD	.
.	108	.	.	.	.
.	107	.	.	.	.
.	106	1	AXE	25CD4	R=900-1050 MPa
.	105	1	CHAPE	25CD4	R=900-1050 MPa
.	104	1	ECROU MOLETE	25CD4	R=900-1050 MPa
.	103	1	DEMI-COLLIER	2017A	OXYD.ANOD.NOIRE
.	102	1	DEMI-COLLIER	2017A	OXYD.ANOD.NOIRE
.	101	1	ADAPTEUR	2017A	OXYD.ANOD.NOIRE
.	100	.	ADAPTATION SUR CENTRAGE	.	.

Plan dessiné à l'aide du logiciel CATIA V5

DESSINE PAR: EXA-D DC
LE: 24/11/06

VERIFIE PAR: EXA-D DC

INTERPRETATION DES DESSINS SELON:
INTERPRETATION OF DRAWINGS AS PER: ST2100

MACHINE / ENGINE: ARRIEL 2

DESIGNATION PIECE / DESCRIPTION: ENSEMBLE POMPE HP BP

N° PIECE / PART NUMBER: 0292915090

DESIGNATION OUTILLAGE
SUPPORT DE MONTAGE

TOOL NAME
.

CE DESSIN EST LA PROPRIETE DE LA SOCIETE TURBOMECA, IL NE PEUT ETRE COMMUNIQUE OU REPRODUIT SANS SON AUTORISATION

THIS DRAWING IS THE PROPERTY OF TM AND MAY NOT BE COPIED OR COMMUNICATED WITHOUT EXPRESS AUTHORIZATION

DATE:

ECHELLE / SCALE: 1/1

Turbomeca Groupe SAFRAN

CODE FABRICANT F0228 / MANUFACTURER CODE :

B | B. LABORDE | DATE: 24/11/06
A | C. FROUIN | DATE: 14/10/98
/ | B. FOUCHET | DATE: 28/06/95

FORMAT / SIZE: A1

881 9 684 000

PLANCHE / SHEET: 1 /5

MODIFICATIONS	INDICE
AJOUTE USINAGE LARGEUR 17 (+0,2 / +0,3) LONGUEUR 25 PROF. 3 ET USINAGE LARGEUR 20 PROF. 5	A

VUE SUIVANT F

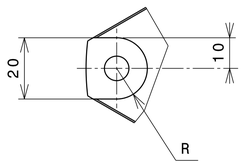

A-A

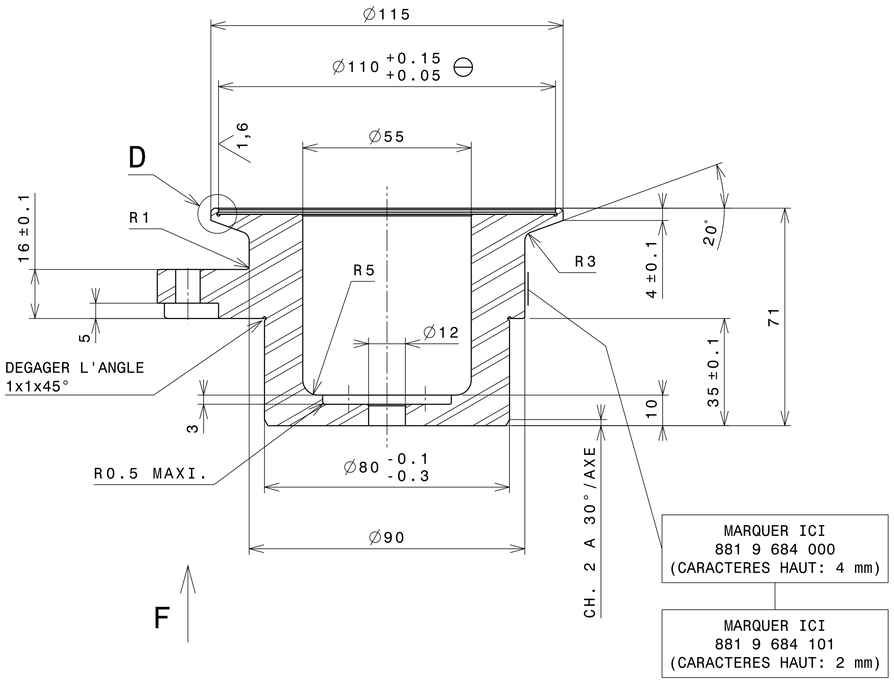

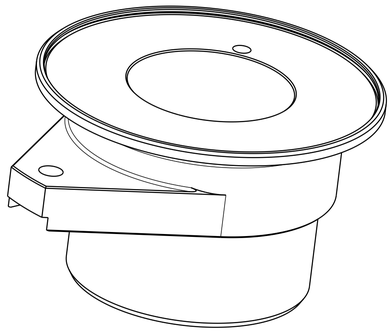

DETAIL D

ECHELLE: 5/1

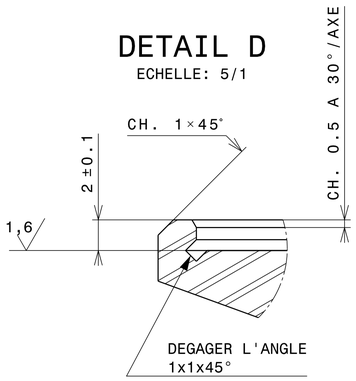

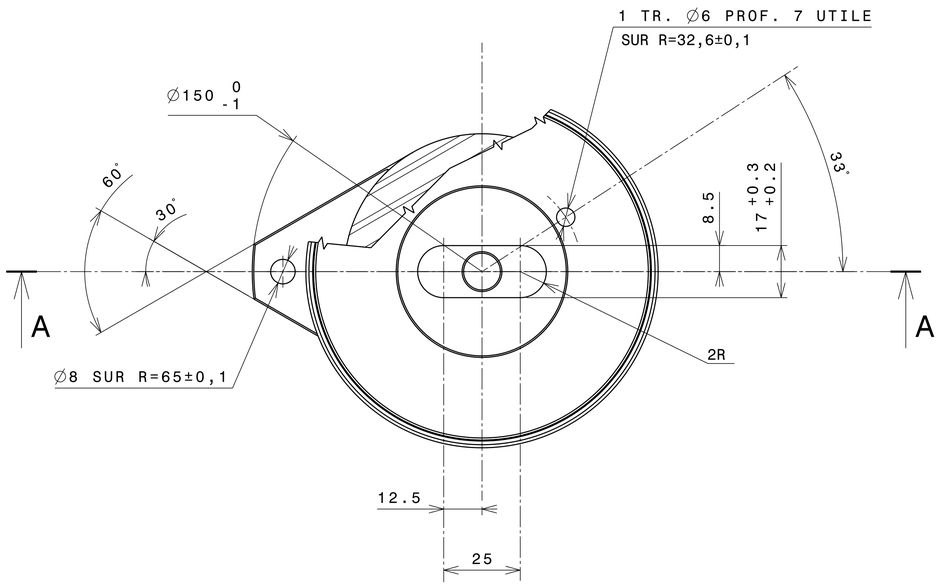

PROTECTION: OXYDATION ANODIQUE NOIRE
CHANFREINS NON COTES: 0,5 A 45°
CASSER LES ARETES VIVES PAR CH. 0,2 A 0,3 A 45°

		USINAGE 3,2 (1,6)	ECHELLE 1/1	SEPS 29/06/95
ADAPTEUR	2017A	881 9 684 101		INDICE A

Plan dessiné à l'aide du logiciel CATIA V5

DESSINE PAR: EXA-D DC LE: 24/11/06	VERIFIE PAR: EXA-D DC	INTERPRETATION DES DESSINS SELON: INTERPRETATION OF DRAWINGS AS PER: ST2100
MACHINE / ENGINE: ARRIEL 2	DESIGNATION PIECE / DESCRIPTION: ENSEMBLE POMPE HP BP	N° PIECE / PART NUMBER: 0292915090

DESIGNATION OUTILLAGE
SUPPORT DE MONTAGE

TOOL NAME
.

CE DESSIN EST LA PROPRIETE DE LA SOCIETE TURBOMECA, IL NE PEUT ETRE COMMUNIQUE OU REPRODUIT SANS SON AUTORISATION
THIS DRAWING IS THE PROPERTY OF TM AND MAY NOT BE COPIED OR COMMUNICATED WITHOUT EXPRESS AUTHORIZATION

ECHELLE SCALE	Turbomeca Groupe SAFRAN	CODE FABRICANT F0228 / MANUFACTURER CODE :
-		

FORMAT SIZE		PLANCHE SHEET
A1	881 9 684 000	2

VUE SUIVANT F

ECHELLE: 2

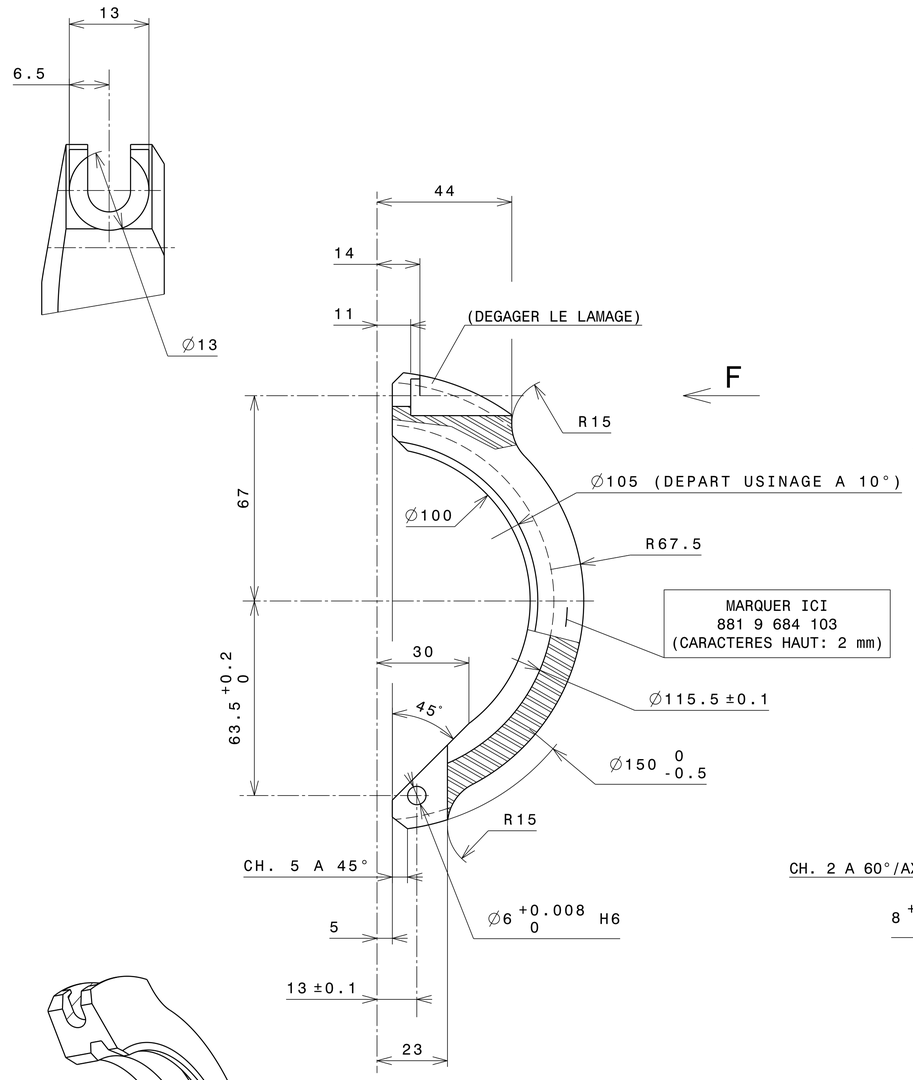

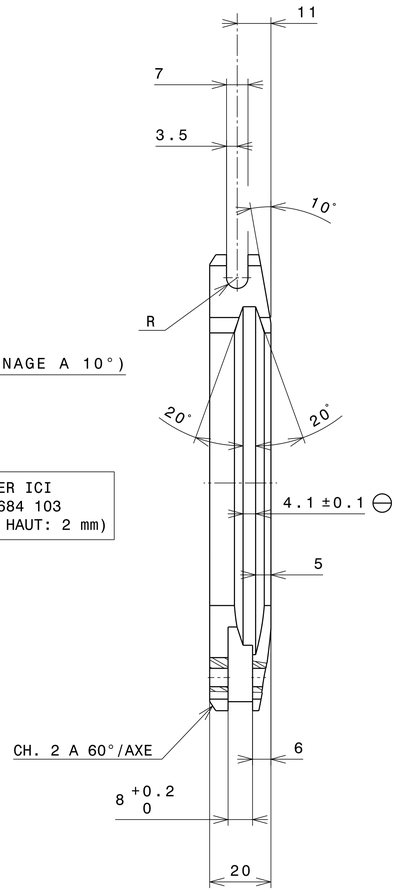

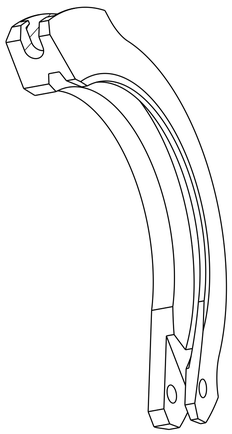

PROTECTION: OXYDATION ANODIQUE NOIRE
CHANFREINS NON COTES: 4 A 45°
CASSER LES ARETES VIVES PAR CH. 0,2 A 0,3 A 45°

		USINAGE 1,6	ECHELLE	SEPS
			1/1-2/1	29/06/95
DEMI-COLLIER	2017A	881 9 684 103		INDICE .

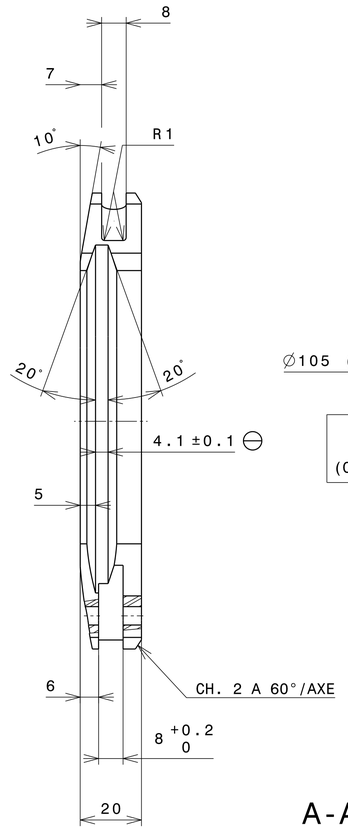

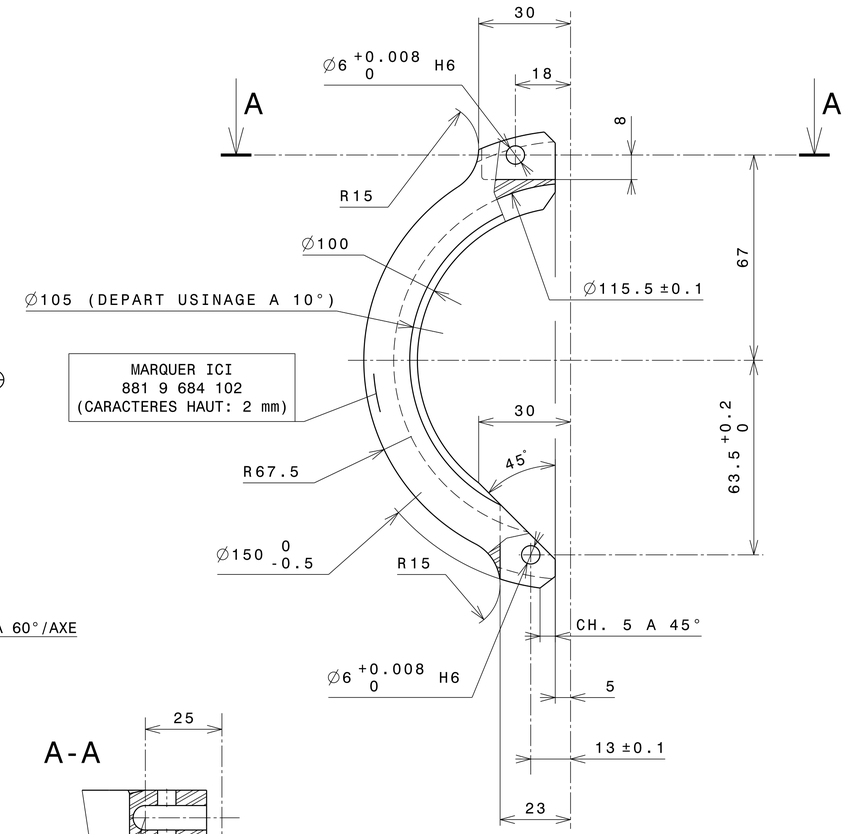

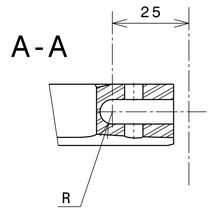

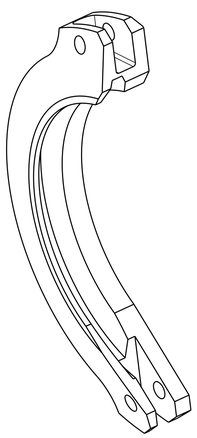

PROTECTION: OXYDATION ANODIQUE NOIRE
CHANFREINS NON COTES: 4 A 45°
CASSER LES ARETES VIVES PAR CH. 0,2 A 0,3 A 45°

		USINAGE 1,6	ECHELLE	SEPS
			1/1	29/06/95
DEMI-COLLIER	2017A	881 9 684 102		INDICE .

Plan dessiné à l'aide du logiciel CATIA V5

DESSINE PAR: EXA-D DC LE: 24/11/06	VERIFIE PAR: EXA-D DC	INTERPRETATION DES DESSINS SELON: INTERPRETATION OF DRAWINGS AS PER: ST2100
MACHINE / ENGINE: ARRIEL 2	DESIGNATION PIECE / DESCRIPTION: ENSEMBLE POMPE HP BP	N° PIECE / PART NUMBER: 0292915090

DESIGNATION OUTILLAGE
SUPPORT DE MONTAGE

TOOL NAME
.

CE DESSIN EST LA PROPRIETE DE LA SOCIETE TURBOMECA, IL NE PEUT ETRE COMMUNIQUE OU REPRODUIT SANS SON AUTORISATION
THIS DRAWING IS THE PROPERTY OF TM AND MAY NOT BE COPIED OR COMMUNICATED WITHOUT EXPRESS AUTHORIZATION

ECHELLE SCALE -

Turbomeca Groupe SAFRAN

CODE FABRICANT F0228 / MANUFACTURER CODE :

FORMAT SIZE A1 | 881 9 684 000 | PLANCHE SHEET 3

MODIFICATIONS	INDICE
MODIFIE REP.C: AJOUTE MATIERE NYLON Ø14	B

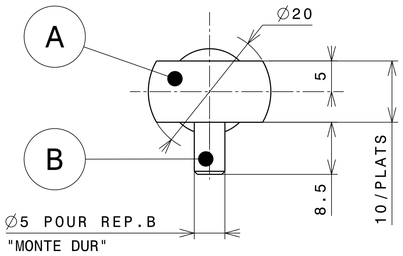

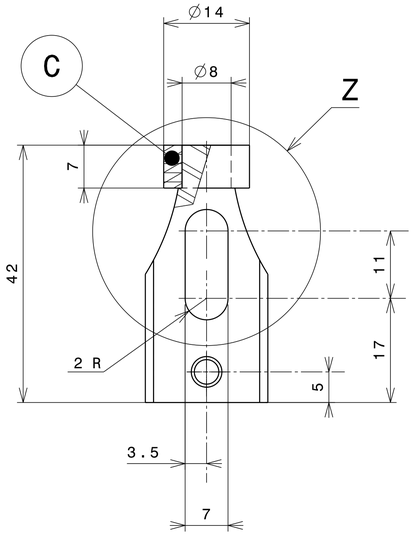

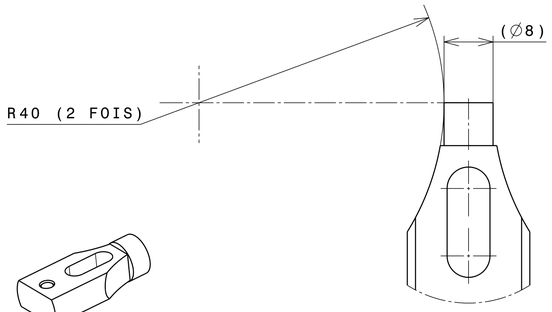

ECHELLE: 1/1

DETAIL Z

PROTECTION REP.A: OXYDATION ANODIQUE NOIRE
CHANFREINS NON COTES: 0.5 A 45°
CASSER LES ARETES VIVES PAR CH. 0,2 A 0,3 A 45°

REP	QUANT	DESIGNATION	MATIERE/FOURNIS.	OBS./REF.
C	1	MANCHON	NYLON	.
B	1	PION Ø5 LG:18	STUBS	.
A	1	BRIDE	2017A	.

		USINAGE 1,6	ECHELLE 2/1	SEPS 14/10/98
BRIDE	VOIR TABLEAU	881 9 684 202		INDICE B

MODIFICATIONS	INDICE
MODIFIE COTES 43--->38 ET 23,5--->18,5	A

DETAIL D
ECHELLE: 5/1

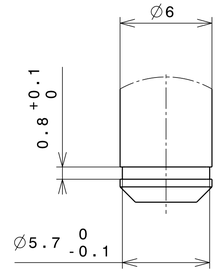

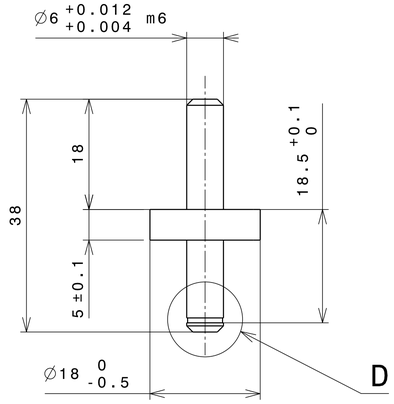

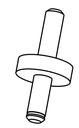

ECHELLE: 1/1

PROTECTION: BRUNISSAGE TYPE PENTRATE
CHANFREINS NON COTES: 1 A 45°
CASSER LES ARETES VIVES PAR CH. 0,2 A 0,3 A 45°

		USINAGE 1,6	ECHELLE 2/1-5/1	SEPS 29/06/95
AXE	25CD4 R= 900-1050 MPa	881 9 684 106		INDICE A

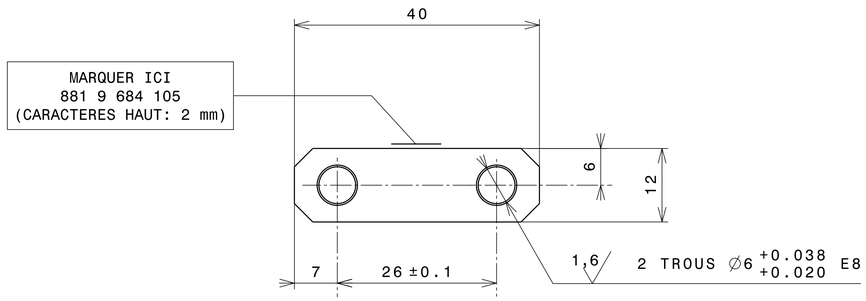

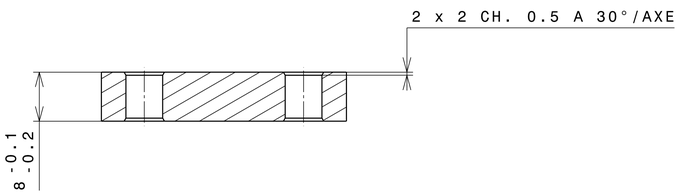

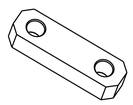

ECHELLE: 1/1

PROTECTION: BRUNISSAGE TYPE PENTRATE
CHANFREINS NON COTES: 3 A 45°
CASSER LES ARETES VIVES PAR CH. 0,2 A 0,3 A 45°

		USINAGE 3,2 (1,6)	ECHELLE 2/1	SEPS 29/06/95
CHAPE	25CD4 R= 900-1050 MPa	881 9 684 105		INDICE .

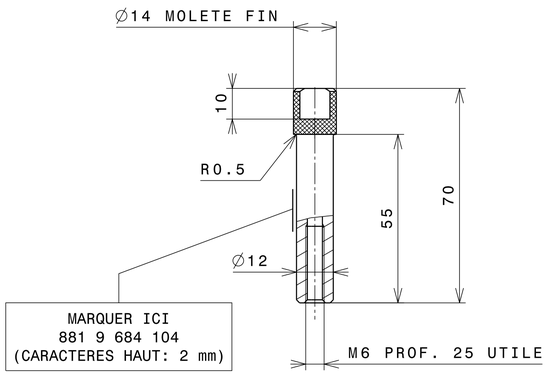

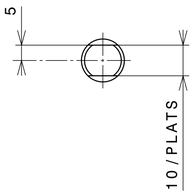

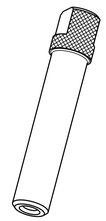

PROTECTION: BRUNISSAGE TYPE PENTRATE
CHANFREINS NON COTES: 1 A 45°
CASSER LES ARETES VIVES PAR CH. 0,2 A 0,3 A 45°

		USINAGE 3,2	ECHELLE 1/1	SEPS 29/06/95
ECROU	25CD4 R= 900-1050 MPa	881 9 684 104		INDICE .

Plan dessiné à l'aide du logiciel CATIA V5

DESSINE PAR: EXA-D DC LE: 24/11/06	VERIFIE PAR: EXA-D DC	INTERPRETATION DES DESSINS SELON: INTERPRETATION OF DRAWINGS AS PER: ST2100
MACHINE / ENGINE: ARRIEL 2	DESIGNATION PIECE / DESCRIPTION: ENSEMBLE POMPE HP BP	N° PIECE / PART NUMBER: 0292915090

DESIGNATION OUTILLAGE
SUPPORT DE MONTAGE

TOOL NAME
.

CE DESSIN EST LA PROPRIETE DE LA SOCIETE TURBOMECA, IL NE PEUT ETRE COMMUNIQUE OU REPRODUIT SANS SON AUTORISATION
THIS DRAWING IS THE PROPERTY OF TM AND MAY NOT BE COPIED OR COMMUNICATED WITHOUT EXPRESS AUTHORIZATION

ECHELLE / SCALE: -
Turbomeca Groupe SAFRAN
CODE FABRICANT F0228 / MANUFACTURER CODE :
FORMAT SIZE: A1
881 9 684 000
PLANCHE / SHEET: 4

MODIFICATIONS	INDICE
AJOUTE FILET RAPPORTE REP.B ET PIONS REP.C	A

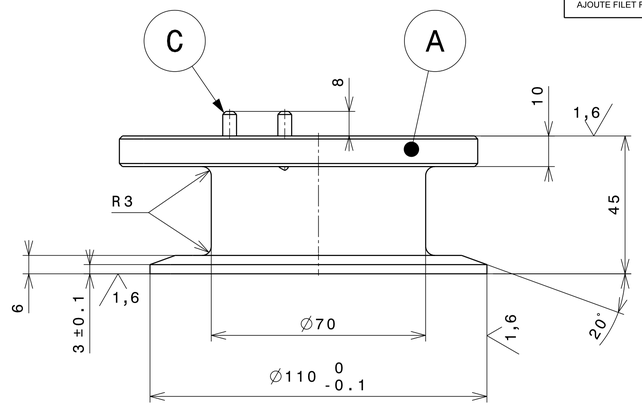

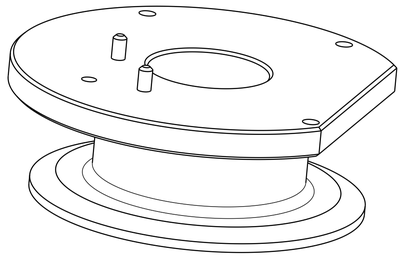

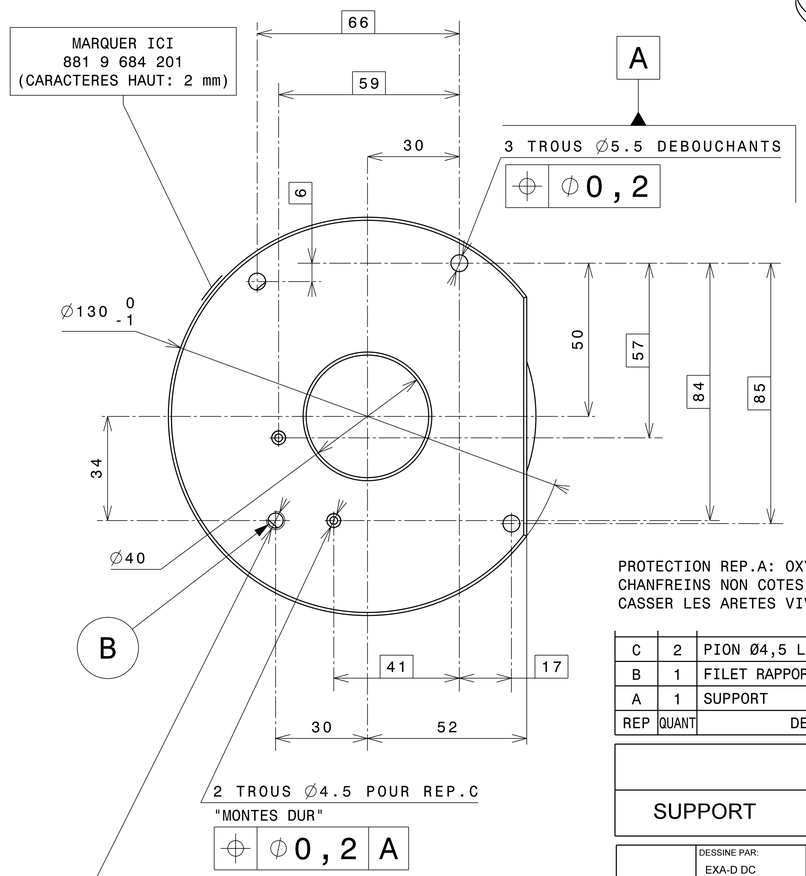

PROTECTION REP.A: OXYDATION ANODIQUE NOIRE
CHANFREINS NON COTES: 1 A 45°
CASSER LES ARETES VIVES PAR CH. 0,2 A 0,3 A 45°

REP	QUANT	DESIGNATION	MATIERE/FOURNIS.	OBS./REF.
C	2	PION Ø4,5 LG:18	STUBS	.
B	1	FILET RAPPORTE M6x1,00 LG:1,5D	TM	9727061003
A	1	SUPPORT	2017A	.

		USINAGE 3,2 (1,6)	ECHELLE 1/1	SEPS 29/06/95
SUPPORT	VOIR TABLEAU	881 9 684 201		INDICE A

Plan dessiné à l'aide du logiciel CATIA V5

DESSINE PAR: EXA-D DC LE: 24/11/06	VERIFIE PAR: EXA-D DC	INTERPRETATION DES DESSINS SELON: INTERPRETATION OF DRAWINGS AS PER: ST2100
MACHINE / ENGINE: ARRIEL 2	DESIGNATION PIECE / DESCRIPTION: ENSEMBLE POMPE HP BP	N° PIECE / PART NUMBER: 0292915090

DESIGNATION OUTILLAGE
SUPPORT DE MONTAGE

TOOL NAME
.

CE DESSIN EST LA PROPRIETE DE LA SOCIETE TURBOMECA, IL NE PEUT ETRE COMMUNIQUE OU REPRODUIT SANS SON AUTORISATION
THIS DRAWING IS THE PROPERTY OF TM AND MAY NOT BE COPIED OR COMMUNICATED WITHOUT EXPRESS AUTHORIZATION

ECHELLE / SCALE: -
Turbomeca Groupe SAFRAN
CODE FABRICANT F0228 / MANUFACTURER CODE :
FORMAT / SIZE: A1
881 9 684 000
PLANCHE / SHEET: 5